BISCAYNE

LG40DT

LG40DT

- Motor Xinchai A498BPG, 60 HP.
- Peso operativo 5.000 Kg.
- Capacidad de levante 4.000 kg.
- Altura máxima de elevación 4450 mm.
- Altura de despeje 170 mm.
- Volante de dirección ajustable.
- Tablero de fácil lectura.
- Sistema de transmisión TIPO Power Shift.
- Mástil de visión amplia.
- Opcionales:
  . Desplazador lateral de uñas.
  . Variantes de mástil: triple torre/ doble alta/doble baja.
  . Ruedas macizas o neumáticas.
  . Duales o simples.

Línea
Autoelevadores

LONKING®

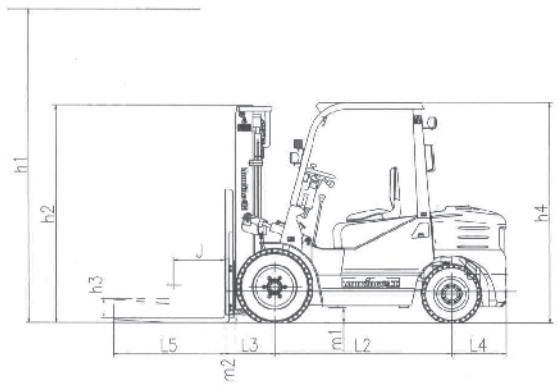

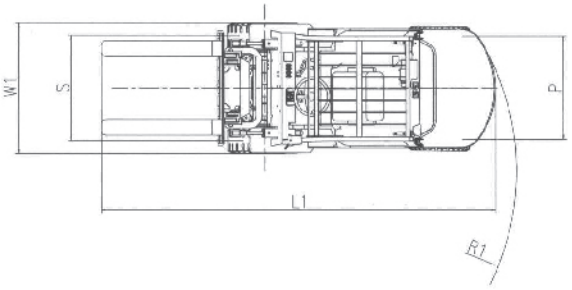

INFORMACIÓN GENERAL

Modelo		LG40DT
Motor		Diesel Xinchai A498BPG, 60 HP
Cilindrada	cm3	3.16
Capacidad nominal	Kg	4000
Velocidad de desplazamiento máxima (Carga/Descarga)	km/h	20 / 20
Velocidad de elevación máxima (Descarga/Carga)	mm/s	430 / 380
Pendiente máxima	%	20
Peso del equipo	kg	5000
Capacidad de tanque de combustible	L	80

DIMENSIONES

L1 - Longitud Total		mm	3993
W1 - Ancho Total		mm	1225
h2 - Altura de mástil sin elevación		mm	2368
h4 - Altura Total		mm	2100
R1 - Radio de giro mínimo		mm	2710
m2 - Altura mínima sobre el suelo: Mástil		mm	148
m1 - Altura mínima sobre el suelo: Estructura		mm	160
h3 - Altura libre de elevación		mm	170
L5 - Tamaño de horquilla		mm	1070x150x50
L3 - Saliente Frontal		mm	493
L4 - Saliente posterior		mm	530
J - Centro de carga		mm	500
h1 - Altura máxima de elevación, según mástil:	DOBLE BAJA	mm	3000
	DOBLE ALTA	mm	4000
	TRIPLE	mm	4500
Anchura de pasillo de intersección mínimo		mm	4470
Angulo de inclinación del mástil		deg	06-12

LLANTAS

Rodado frontal		250-15-16PR
Rodado trasero		6.5-10-10PR
Ancho llanta frontal	mm	1040
Ancho llanta posterior	mm	980
L2 - Distancia entre ejes	mm	1900